2年女子トーナメント

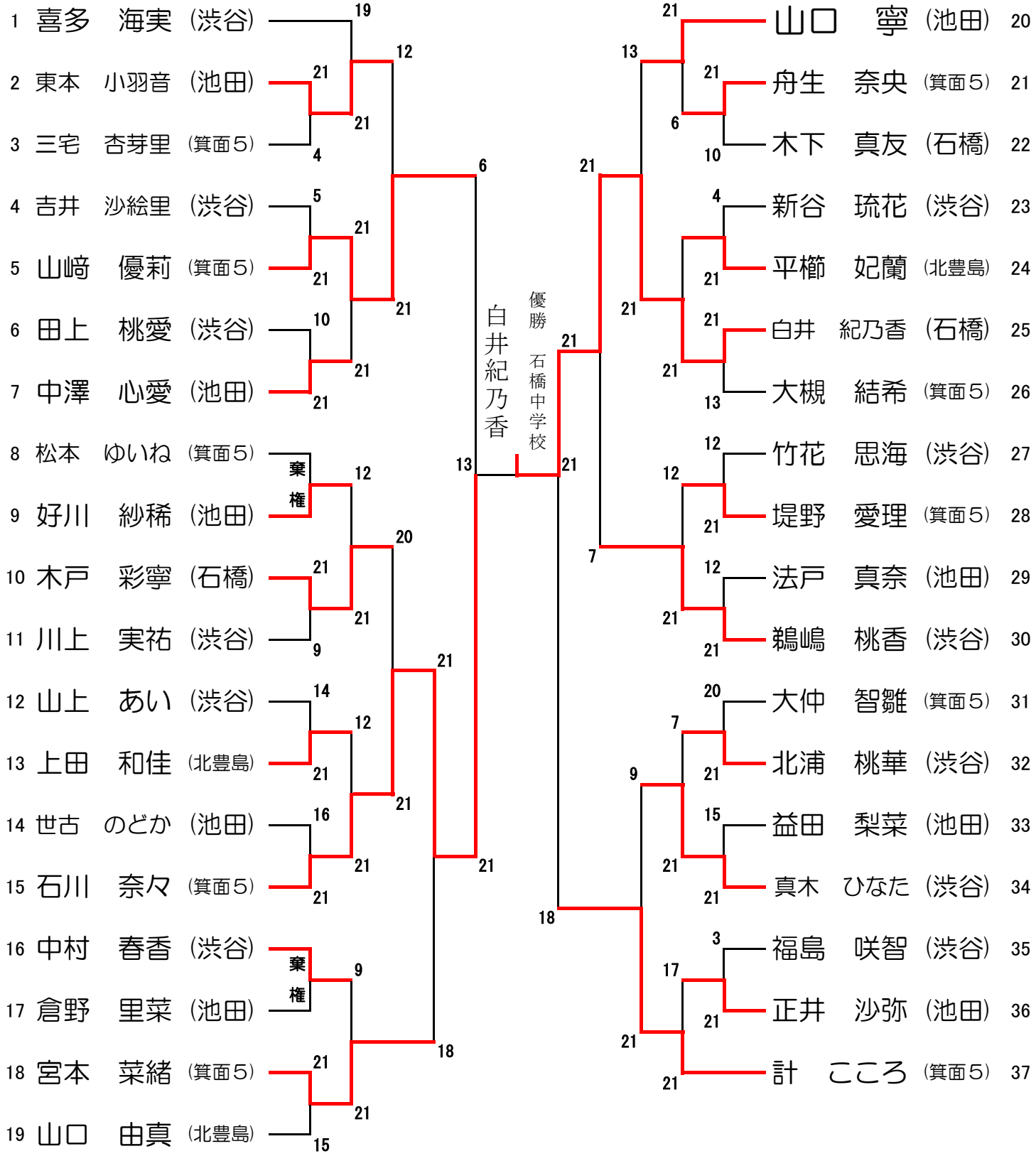
1 喜多 海実 (渋谷)
2 東本 小羽音 (池田)
3 三宅 杏芽里 (箕面5)
4 吉井 沙絵里 (渋谷)
5 山﨑 優莉 (箕面5)
6 田上 桃愛 (渋谷)
7 中澤 心愛 (池田)
8 松本 ゆいね (箕面5)
9 好川 紗稀 (池田)
10 木戸 彩寧 (石橋)
11 川上 実祐 (渋谷)
12 山上 あい (渋谷)
13 上田 和佳 (北豊島)
14 世古 のどか (池田)
15 石川 奈々 (箕面5)
16 中村 春香 (渋谷)
17 倉野 里菜 (池田)
18 宮本 菜緒 (箕面5)
19 山口 由真 (北豊島)
棄権
棄権
山口 寧 (池田) 20
舟生 奈央 (箕面5) 21
木下 真友 (石橋) 22
新谷 琉花 (渋谷) 23
平櫛 妃蘭 (北豊島) 24
白井 紀乃香 (石橋) 25
大槻 結希 (箕面5) 26
竹花 思海 (渋谷) 27
堤野 愛理 (箕面5) 28
法戸 真奈 (池田) 29
鵜嶋 桃香 (渋谷) 30
大仲 智雛 (箕面5) 31
北浦 桃華 (渋谷) 32
益田 梨菜 (池田) 33
真木 ひなた (渋谷) 34
福島 咲智 (渋谷) 35
正井 沙弥 (池田) 36
計 こころ (箕面5) 37
優勝 石橋中学校
白井紀乃香